УДК 624.15

КОНСТРУКТИВНО-ОРГАНИЗАЦИОННЫЕ РЕШЕНИЯ ВОЗВЕДЕНИЯ ЛЕНТОЧНЫХ ФУНДАМЕНТОВ

А. М. РОВСКИЙ
Научный руководитель И. Л. ОПАНАСЮК, канд. техн. наук, доц.
Государственное учреждение высшего профессионального образования
«БЕЛОРУСКО-РОССИЙСКИЙ УНИВЕРСИТЕТ»
Могилев, Беларусь

Электронная библиотека Белорусско-Российского университета
http://e.biblio.bru.by/

Повышение эффективности строительства зданий и сооружений достигается сокращением сроков производства работ. Для уменьшения сроков возведения ленточных фундаментов предусмотрена нетрадиционная технология с применением разработанной конструкции блок-формы, приведенной на рис. 1.

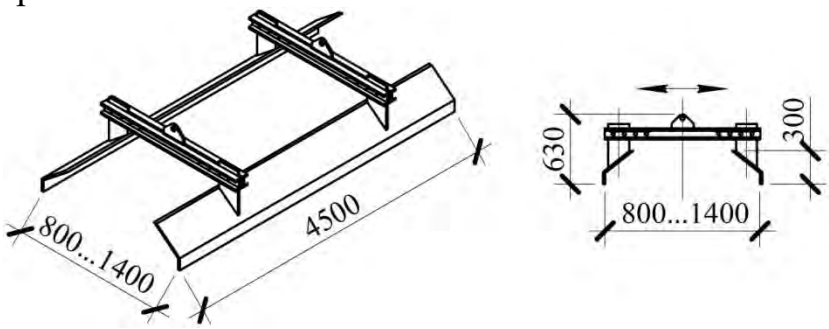

Рис. 1. Опалубка монолитных плит ленточного фундамента

Использование блок-формы позволит применять жесткие бетонные смеси с осадкой конуса ОК = 0, что в свою очередь, обеспечивает съем блочной опалубки из условий самосохранения формы фундаментных плит через 1–1,5 часа после окончания их бетонирования. Данный метод предусматривает использование трех комплектов опалубки блок-форм и их многократную оборачиваемость в течение смены при непрерывной укладке бетонной смеси. В общем виде циклограмма производства работ по возведению монолитных плит ленточного фундамента приведена на рис. 2.

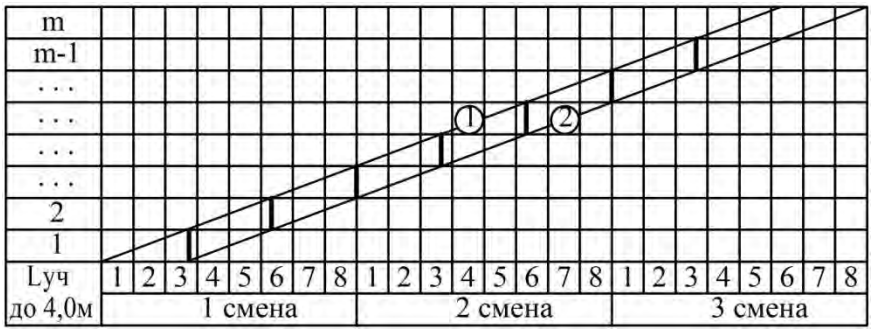

Рис. 2. Общий вид циклограммы по возведению монолитных плит: 1 – подготовка основания, армирование плит, установка и разборка опалубки; 2 – укладка и уход за бетоном