УДК 621.828.6

СКОРРЕКТИРОВАННАЯ ТЕХНОЛОГИЯ ПРОИЗВОДСТВА ВОЛОКНИСТЫХ ОТХОДОВ В ТОПЛИВНЫЕ БРИКЕТЫ

В. В. ЧЕРНЯКОВ, А. С. РУСЕЦКИЙ, А. А. ДРОБОВ
Научный руководитель А. М. КУРГУЗИКОВ, канд. техн. наук, доц.
БЕЛОРУССКО-РОССИЙСКИЙ УНИВЕРСИТЕТ

Еще несколько лет назад в большинстве случаев переработка заключалась в утилизации древесных отходов путем их сжигания.

В настоящее время разработан способ перерабатывать опилки в специальные брикеты и пеллеты для пиролизного способа сжигания (рис. 1).

Предлагается дальнейшее усовершенствование технологии с помощью пресса валкового с подпрессовщиком. В эксперименте оптимизация процесса прессования волокнистых материалов проводилась по подбору влажности, усилия прессования, размера брикета, его плотности и веса для достижения необходимой и достаточной прочности брикета при хранении и транспортировании.

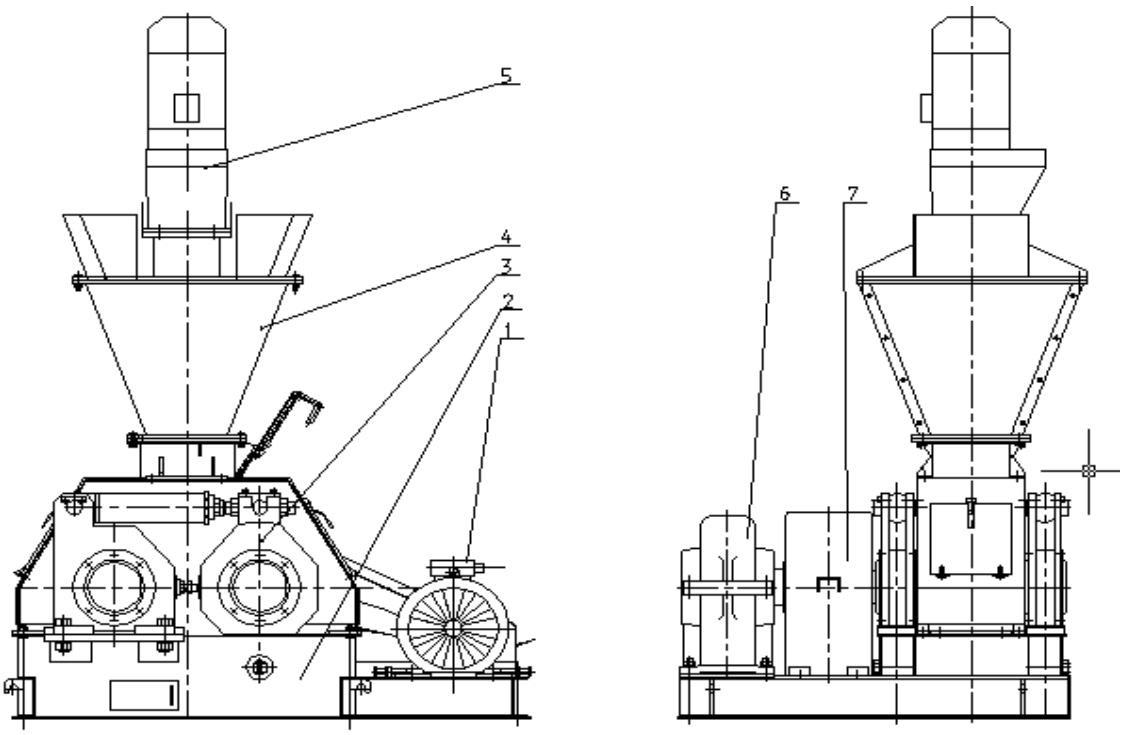

Рис. 1. Схема валкового пресса с подпрессовщиком для гранул: 1 – привод на базе электродвигателя; 2 – рама; 3 – подвижный валок; 4 –шнековый подпрессовщик; 5 – привод подпрессовщика; 6 – цепная передача; 7 – зубчатая пара

Скорректированная технология позволяет с помощью разработанного оборудования перерабатывать на топливные материалы и другие отходы – солома злаковых культур, листья деревьев, хвоя и т. д.